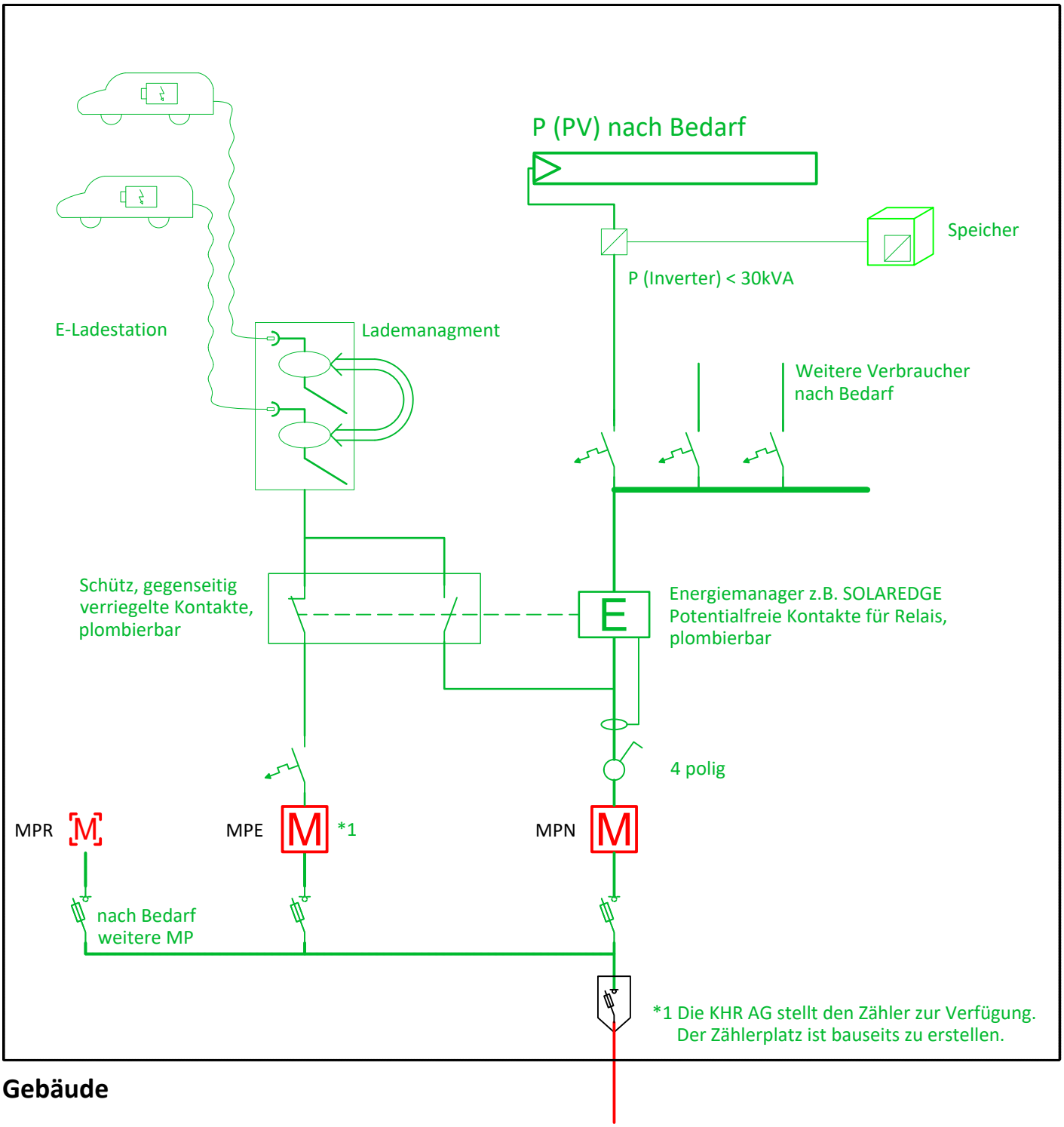

Gebäude

Mit einzureichende Unterlagen:			**Wichtig:**
- Situationsplan	- TAG	- Datenblätter	Schematische Darstellung / Sicherungsgrössen sind auf die Anlagengrösse abzustimmen
- Standort E-Lade	- Schema	- Konformitätserklärung	

Kraftwerke Hinterrhein AG

Messkonzept
KHR AG

M	MPN	Messpunkt Verbrauch/Überschuss	El. Versorgungsleitung Privat / Netzanschluss KHR
M	MPE	Messpunkt E-Mobilität	Hausanschlusskasten HAK
M	MPR	Weiterer Messpunkt Verbrauch/ Überschuss direkt am Verteilnetz (Reserve)	

IBG Engineering AG
Pulvermühlestrasse 42 P.O. 286
7004 Chur
ibg.ch

Erstellt:	M. Waser	Datum: 16.08.2022
Kontrolliert:	R. Rizzi	Datum: 16.08.2022
Freigabe:	S. Herger, KHR AG	Datum: 29.09.2022
Revidiert:		Datum:
Plannummer:		Format: A4

© Copyright IBG Engineering AG